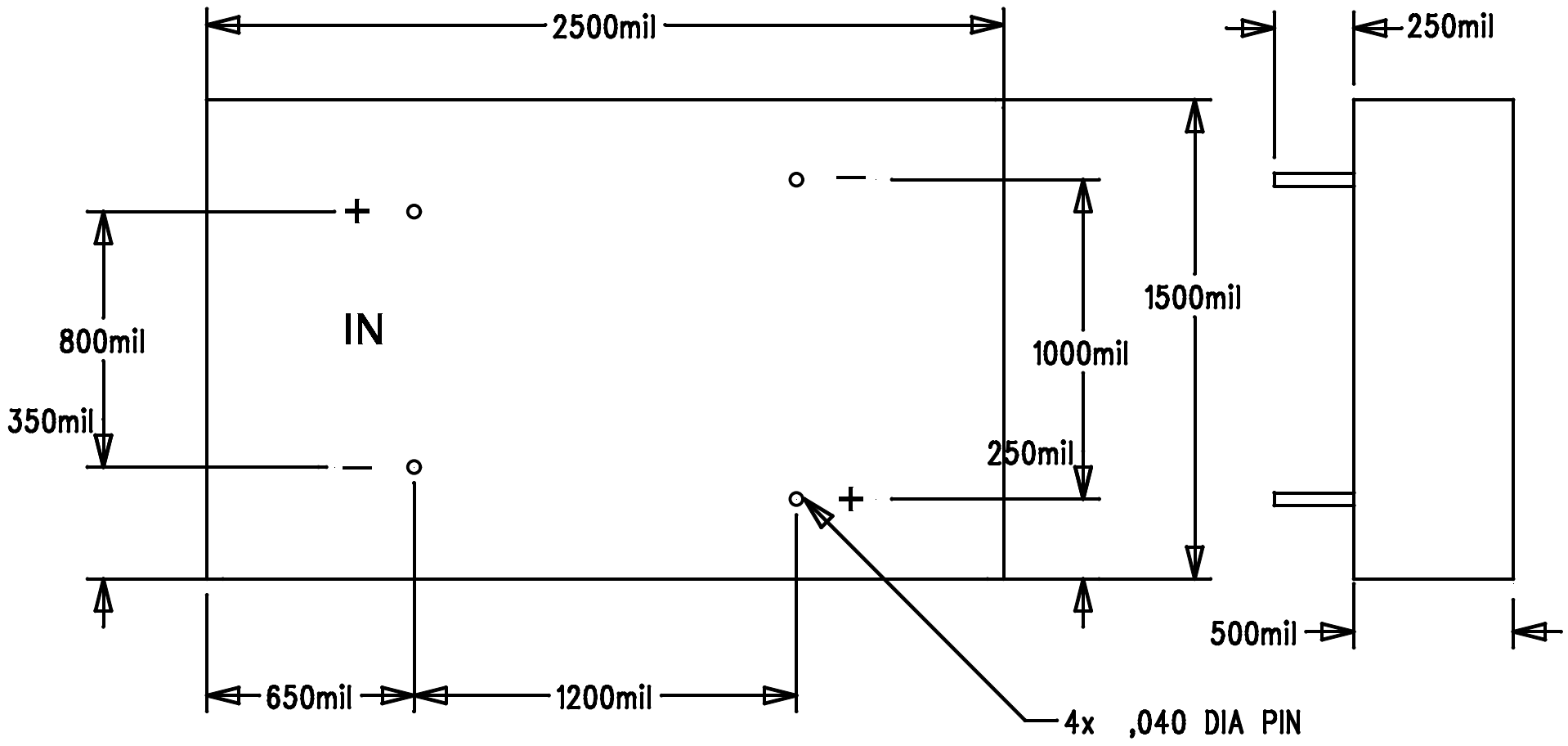
2500mil
250mil
+
−
IN
800mil
350mil
1000mil
1500mil
250mil
500mil
650mil
1200mil
4x ,040 DIA PIN